

Y LỌC NỐI BÍCH JIS10K HIỆU YNV

Model	STR-1F
Nhãn Hiệu	YNV
Xuất Xứ	Hàn Quốc
Tên Sản Phẩm	Y lọc nối bích Jis 10k
Kết Nối	Mặt bích Jis 10k FF
Thân Y	Gang đúc FC / Cast Iron
Nắp Y	Gang đúc FC / Cast Iron
Lưới Lọc	Thép không gỉ / Inox 304L / SUS304L
Áp Lực	Max 10 kgf/cm^2
Nhiệt Độ	Max 220°C
Kích Cỡ	DN15 → DN100 ~ (½'' inch → 4'' inch)

Sử Dụng	Hơi nóng, khí nén, nước, xăng, dầu
Tình Trạng	Hàng có sẵn, mới 100%

Tải Catalog:

Strainer

STR-1F | Y-Type Strainer



▶ Specifications

Working Pressure (kgf/㎠g)	10
Working Temperature (℃)	220
Connection	JIS 10K Flanged
Materials	Body : Cast Iron
	Trim : Stainless Steel

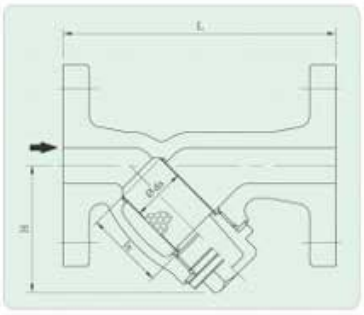

▶ 치 수 (Dimensions)

Part \ Size	15A	20A	25A	32A	40A	50A	65A	80A	100A
L	125	140	165	175	195	220	285	305	360
H	65	75	85	95	105	115	206	236	274
ls	34.3	49	63	66	75.5	87.5	160	190	230
ds	23	28	38	46	51	59	70	85	106

STR-2F/STR-3F | Y-Type Strainer



▶ Specifications

Model	STR-2F	STR-3F
Working Pressure (kgf/㎠g)	20	30
Working Temperature (℃)	Max. 250	Max. 250
Connection	JIS 20K Flanged	JIS 30K Flanged
Materials	Body : Cast Iron	Body : Cast Iron
	Trim : Stainless Steel	Trim : Stainless Steel

▶ Dimensions

STR-2F	15A	20A	25A	32A	40A	50A	65A	80A	100A	125A	150A	200A	250A	300A
L	125	140	165	175	195	220	289	313	364	414	484	578	714	833
H	65	75	85	95	105	115	206	236	275	325	380	450	524	587
ls	34.3	49	63	66	75.5	87.5	160	190	230	270	320	380	430	460
ds	23	28	38	46	51	59	70	85	106	134	160	206	270	330

STR-3F	15A	20A	25A	32A	40A	50A
L	131	140	170	182	202	220
H	65	75	85	95	105	115
ls	34.3	49	63	66	75.5	87.5
ds	23	28	38	46	51	59

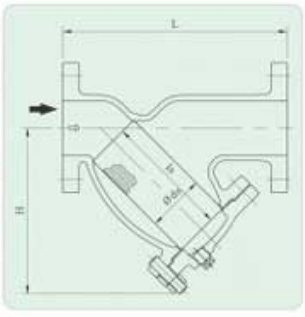

Sản phẩm khác



VAN AN TOÀN ĐỒNG KHÔNG TAY NỐI REN 10KGF/CM2 HIỆU YNV

Xem thêm VAN AN TOÀN ĐỒNG KHÔNG TAY NỐI REN 10KGF/CM2 HIỆU YNV



VAN AN TOÀN ĐỒNG CÓ TAY NỐI REN 10KGF/CM2 HIỆU YNV

Xem thêm VAN AN TOÀN ĐỒNG CÓ TAY NỐI REN 10KGF/CM2 HIỆU YNV



VAN AN TOÀN ĐỒNG CÓ TAY NỐI REN 33KGF/CM2 HIỆU YNV

Xem thêm VAN AN TOÀN ĐỒNG CÓ TAY NỐI REN 33KGF/CM2 HIỆU YNV



VAN AN TOÀN NỐI BÍCH JIS 10K HIỆU YNV

Xem thêm VAN AN TOÀN NỐI BÍCH JIS 10K HIỆU YNV



BẪY HƠI PHAO NỐI REN HIỆU YNV

Xem thêm BẪY HƠI PHAO NỐI REN HIỆU YNV



BẪY HƠI PHAO NỐI BÍCH JIS 10K HIỆU YNV

Xem thêm BẪY HƠI PHAO NỐI BÍCH JIS 10K HIỆU YNV