

Van một chiều thép rèn mặt bích Class 300

Giá bán: **Liên hệ**

Class 150~1500 Forged Steel Flanged End Check Valve





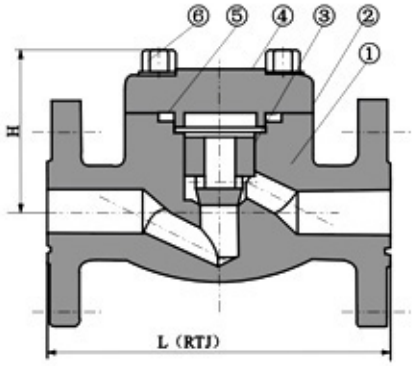

C6C1H

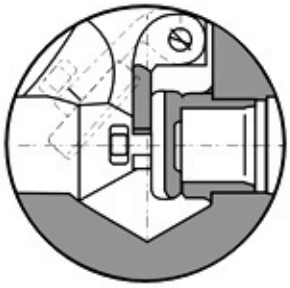

S6C1H

Product Description

Class 150~1500 Flanged End

Standard Material Specifications (CLASS 150Lb~600Lb)

NO.	Part Name	CS to ASTM	AS to ASTM	SS to ASTM	
		Type A105	Type F22	Type F304(L)	Type F316(L)
1	Body	A105	A182 F22	A182 F304(L)	A182 F316(L)
2	Nameplate	SS			
3	Piston Disc	A276 420	A276 304	A276 304(L)	A276 316(L)
4	Bonnet	A105	A182 F22	A182 F304(L)	A182 F316(L)
5	Gasket	Corrugated SS + graphite		SS + PTFE	
6	Bolt	A193 B7	A193 B16	A193 B8	A193 B8(M)
Suitable Medium		W.O.G. etc	W.O.G. etc	HNO3,CH3OOH etc	
Suitable Temperature		-29℃~425℃	-29℃~550℃	-29℃~180℃	

Dimensions(mm) And Weights(kg)

NPS (in)			1/2	3/4	1	1-1/4	1-1/2	2
L(RF)L1(BW)	150		108	117	127	140	165	203
	300		152	178	203	216	229	267
	600		165	190	216	229	241	292
H	150,300		61	61	79	95	103	118
	600		61	79	95	103	118	135
Weights	150	RF	2.56	3.37	4.37	8.17	8.94	12.64
		BW	1.70	1.90	2.10	5.12	5.50	7.89
	300	RF	2.73	3.65	4.74	8.77	9.60	13.70
		BW	1.90	2.10	3.00	5.12	6.60	7.85
	600	RF	3.00	4.00	5.83	9.47	10.10	15.6
		BW	2.00	3.12	4.25	7.25	8.56	13.60

Sản phẩm khác



Van cổng inox 304 nối hàn

Xem thêm Van cổng inox 304 nối hàn



Van cửa inox 304 nối hàn A182

Xem thêm Van cửa inox 304 nối hàn A182

Van cầu hơi inox a182

Xem thêm Van cầu hơi inox a182

Van cổng hàn lồng A105

Xem thêm Van cổng hàn lồng A105



Van hoi áp lực inox 304 nối hàn a105

Xem thêm Van hoi áp lực inox 304 nối hàn a105



Van cổng Mặt bích RF, A351-CF8M Class150

Xem thêm Van cổng Mặt bích RF, A351-CF8M Class150