

VAN CỬA NỐI REN THÉP RÈN A105 CLASS 800

NHÃN HIỆU	DR
TÊN SẢN PHẨM	VAN CỬA NỐI REN THÉP RÈN A105 CLASS 800
Kết Nối	Nối ren trong BSPT / NPT (TC-354S)
Thân Van	Thép rèn / Forged Steel ASTM A105
Nắp Van	Thép rèn / Forged Steel ASTM A105
Ty Van	Thép không gỉ / Inox ASTM A182-F6a
Đĩa Van	Thép không gỉ / Inox ASTM A276-420
Đế Van	Thép không gỉ / inox ASTM A276-F430
Đệm Kín	Thép không gỉ / Inox 304+phủ than chì
Áp Lực	Class 800 Lbs
Nhiệt Độ	Max 425°C
Sử Dụng	Xăng, Dầu, Gas, Hơi
Kích Cỡ	DN15 → DN50 ~ (½" inch → 2" inch)
Tình Trạng	Hàng có sẵn, mới 100%

800LB FORGED STEEL
GATE VALVE

SCREWED END
SOCKET WELD END

DR -VALVE

800LB 鍛鋼閘閥
800LB FORGED STEEL GATE VALVE



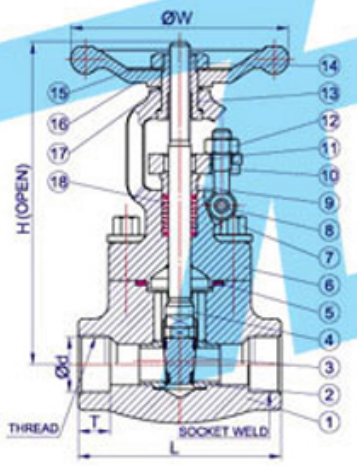

牙口端 SCREWED END
TC-353S A182 F22-ANSI-800LB
TC-354S A105N-ANSI-800LB
TC-355S A182 F304-ANSI-800LB
TC-356S A182 F316-ANSI-800LB

套焊口端 SOCKET WELD END
TC-353SW A182 F22-ANSI-800LB
TC-354SW A105N-ANSI-800LB
TC-355SW A182 F304-ANSI-800LB
TC-356SW A182 F316-ANSI-800LB

壓力測試 TEST PRESSURE:

公稱壓力	Nominal pressure	800	CL
強度試驗	Strengh testing pressure	21	MPa
上密封試驗	Back seal test	15.6	MPa
密封試驗	Seal test	15.6	MPa
氣密封試驗	Steam seal test	0.6	MPa
最高工作溫度	Max.working temperature	425	℃
適用介質	Applicable	W.O.G.etc	

尺寸表 DIMENSIONS:

SIZE	d	L	H	W	T
1/2"	21.9	79	160	90	9.6
3/4"	27.2	92	165	90	12.7
1"	33.9	111	195	115	12.7
1 1/4"	42.7	120	242	145	12.7
1 1/2"	48.8	120	252	145	12.7
2"	61.2	140	290	170	15.7

材質表 MATERIALS LIST:

NO.	名稱	PART NAME	CS to ASTM	AS to ASTM	SS to ASTM	
			Type A 105N	Type F 22	Type F304(L)	Type F316(L)
1	閥體	BODY	A105N	A182 F22	A182 F304(L)	A182 F316(L)
2	閥座	STEM RING	A276 420	A276 304	A276 304(L)	A276 316(L)
3	閘板	WEDGE	A276/F430	A182 F304	A182 F304(L)	A182 F316(L)
4	閥杆	STEM	A182 F6	A182 F22	A182 F304(L)	A182 F316(L)
5	墊片	GASKET	304+GRAPHITE		316+GRAPHITE	
6	閥蓋	BONNET	A105	A182 F22	A182 F304(L)	A182 F316(L)
7	螺栓	BONNET BOLT	A193 B7	A193 B16	A193 B8	A193 B8M
8	圓柱銷	PIN	A276 420		A182 F304	
9	填料壓套	GLAND	A276 420		A182 F304(L)	A182 F316(L)
10	活節螺栓	GLAND EYEBOLT	A193 B7	A193 B16	A193 B8	A193 B8M
11	填料壓板	GLAND FLANGE	A105	A182 F11	A182 F304(L)	A182 F316(L)
12	壓板螺母	GLAND NUT	A194 2H	A194 4	A194 8	A194 8M
13	閥杆螺母	YOKE NUT	A276 420			
14	鎖緊螺母	H.W.LOCK NUT	A194 2H	A194 4	A194 8	A194 8M
15	銘牌	NAMEPLATE	SS304			
16	手輪	HANDLEWHEEL	A197			
17	潤滑墊片	BEARING GASKET	A473 431			
18	填料	STEM PACKING	EXPANDED GRAPHITE			

Sản phẩm khác



Van cổng inox 304 nối hàn

Xem thêm Van cổng inox 304 nối hàn



Van cửa inox 304 nối hàn A182

Xem thêm Van cửa inox 304 nối hàn A182

Van cầu hơi inox a182

Xem thêm Van cầu hơi inox a182

Van cổng hàn lồng A105

Xem thêm Van cổng hàn lồng A105

Van hoi áp lực inox 304 nối hàn a105

Xem thêm Van hoi áp lực inox 304 nối hàn a105

Van cổng Mặt bích RF, A351-CF8M Class150

Xem thêm Van cổng Mặt bích RF, A351-CF8M Class150