

VAN CỬA NỐI REN INOX 304 CLASS 800

NHÃN HIỆU	DR
TÊN SẢN PHẨM	VAN CỬA NỐI REN INOX 304 CLASS 800
Kết Nối	Nối ren trong NPT (ANSI B1.20.1)
Thân Van	Thép không gỉ / Inox ASTM A182 / SUS 304
Nắp Van	Thép không gỉ / Inox ASTM A182 / SUS 304
Đĩa Van	Thép không gỉ / Inox 304 / SS 410
Đế Van	Thép không gỉ / Inox 304 / SS 410
Ty Van	Thép không gỉ / Inox 304 / SS 410
Đệm Kín	Thép không gỉ / Inox 304+phủ than chì
Áp Lực	Class 800 Lbs
Nhiệt Độ	Max 425°C
Sử Dụng	Xăng, Dầu, Gas, Hơi nóng, Khí nén, Nước,
Size	DN15 → DN50 ~(1/2" inch→ 2" inch)
Tình Trạng	Hàng có sẵn, mới 100%

Design Features

- Class 800
- Socket weld ends forged steel
- Threaded ends forged steel

Applicable Standards

- Basic Design API 602
- Socket Weld ANSI 16.11
- Threaded ANSI B1.20.1
- Test API 598

Dimensions, Parts & Materials

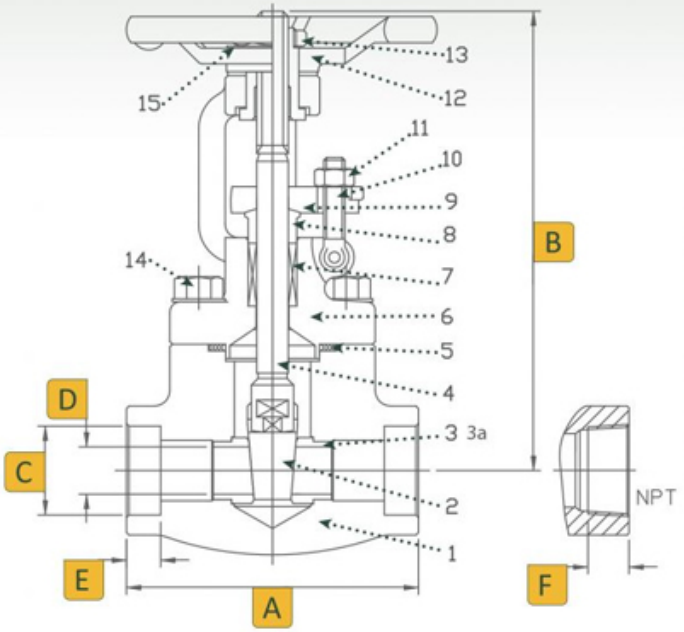

No.	Part Name	Qty	Material
1	Body	1	304 Stainless Steel ASTM A182
2	Disc	1	304 Stainless Steel or 410 Stainless Steel*
3	Seat Ring	2	304 Stainless Steel or 410 Stainless Steel*
3a	Seat	1	Stellite
4	Stem	1	304 Stainless Steel or 410 Stainless Steel*
5	Gasket	1	304 + Graphite or 304 + Graphite*
6	Bonnet	1	304 Stainless Steel
7	Packing	1	Graphite
8	Packing Flange	1	304 Stainless Steel or 410 Stainless Steel*
9	Gland Flange	1	304 Stainless Steel
10	Gland Studs	2	B8M Steel or 410 Stainless Steel*
11	Gland Nut	2	Gr8M Steel or B7M*
12	Hand Wheel	1	Carbon Steel
13	Hand Wheel Nut	1	Carbon Steel
14	Body Bolt	1	B8M Steel or B7M Steel ASTM A193*
15	Name Plate	1	Aluminum

Dimensions (Inches)

Size	A	B	C	D	E	F
1/4	3.11	5.90	0.56	0.24	0.39	0.40
3/8	3.11	6.10	0.69	0.39	0.39	0.43
1/2	3.11	6.30	0.85	0.51	0.39	0.54
3/4	3.58	6.30	1.07	0.51	0.51	0.55
1	4.37	7.20	1.33	0.71	0.51	0.69
1-1/4	4.72	9.06	1.68	0.94	0.51	0.71
1-1/2	4.72	9.50	1.92	1.14	0.51	0.72
2	5.51	11.14	2.41	1.44	0.63	0.76

Temperature °F	Forged Steel Pressure psi
-20 to 100	1975
200	1810
300	1745
400	1690
500	1610
600	1515
650	1465
700	1415
750	1350
800	1100
850	-

Sản phẩm khác



Van cổng inox 304 nối hàn

Xem thêm Van cổng inox 304 nối hàn



Van cửa inox 304 nối hàn A182

Xem thêm Van cửa inox 304 nối hàn A182

Van cầu hơi inox a182

Xem thêm Van cầu hơi inox a182

Van cổng hàn lồng A105

Xem thêm Van cổng hàn lồng A105



Van hoi áp lực inox 304 nối hàn a105

Xem thêm Van hoi áp lực inox 304 nối hàn a105



Van cổng Mặt bích RF, A351-CF8M Class150

Xem thêm Van cổng Mặt bích RF, A351-CF8M Class150