

Van cửa đồng

Van cửa đồng là một loại van cửa, van được sử dụng nhiều trong các ngành công nghiệp, Thân van được làm bằng chất liệu bằng đồng.

Van cửa đồng là một loại van cửa, van được sử dụng nhiều trong các ngành công nghiệp, Thân van được làm bằng chất liệu bằng đồng.

Van cửa đồng

Van cửa là một trong những loại van được sử dụng rộng rãi trong công nghiệp. Van cửa đóng dòng chảy khi chúng chắn ngang qua toàn bộ dòng chảy. Khi van được mở hoàn toàn thì cửa của chúng không nằm trong dòng chảy của vật chất

Đặc điểm kỹ thuật van cửa đồng

Van cửa đồng là loại van cửa ty chìm, nêm đặc, lỗ to, nối ren.

Van chuyên dùng cho cấp nước

Sản xuất theo tiêu chuẩn BS 5154:1991

Tay van màu xanh lá cây

Đường ren tiêu chuẩn BS 21 / ISO 228-1-2000

Áp lực làm việc Max. 16 Bar ~ 16 Kg/cm2

Nhiệt độ làm việc Max. 120oC

CHẤT LIỆU:

Thân van, đĩa van, nắp van, trục van: đồng thau nguyên chất

Ốc đệm, vòng đệm, ốc áp lực: đồng thau.

Gioăng trục (O-ring) và gioăng thân (Gland packing): Tefon -PTFE

Đệm vênh và Ốc tay van: Inox – Sus 304 Stainless steel

Tay van làm bằng vật liệu gang

Thông số kỹ thuật van cửa đồng

Kích thước van: DN8 – DN100

Quy cách đóng gói:

DN8, DN10, DN15 & DN20: 10 cái/hộp

DN25: 6 cái/hộp

DN32, DN40: 4 cái/hộp

DN50: 2 cái/hộp

DN65, DN80 & DN100: 1 cái/hộp

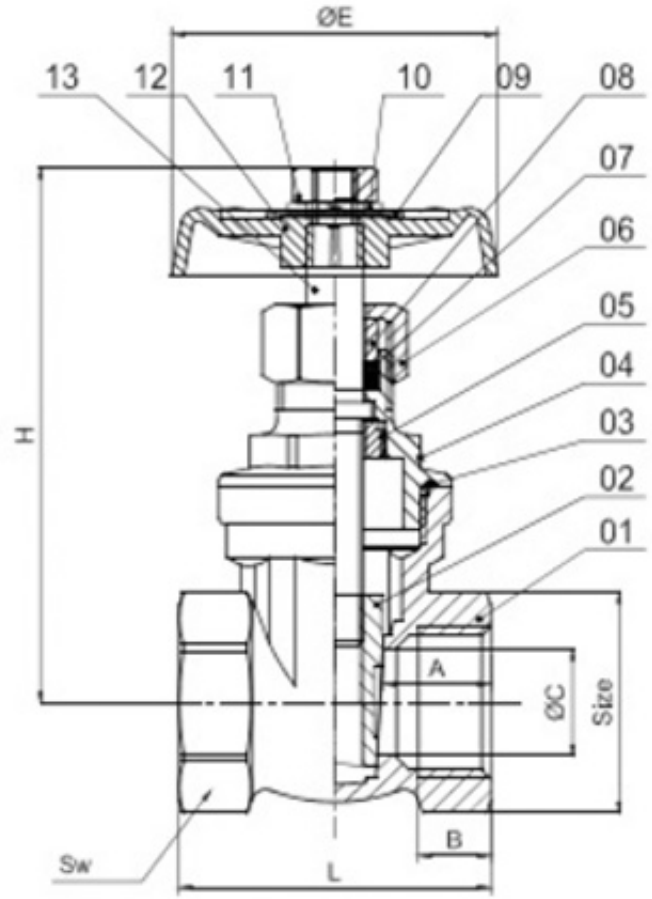

Bản vẽ kỹ thuật van cửa đồng

Hình ảnh van cửa đồng



Van cửa đồng

1. Thân van- Body – Đồng Brass

2. Nắp van- Bonnet – Đồng Brass

3. Goăng thân- Gland packing- Teflon- PTFE

4. Nắp van- Bonnet – Đồng Brass

5. ốc đệm- Gland nut -Đồng Brass

6. ốc áp lực- Lock nut -Đồng Brass

7. Gioang trục- O-Ring -Teflon- PTFE

8. Vòng đệm- Glan Ring – Đồng Brass

9. Nhãn hiệu- Name plate- Nhôm Aluminium

10. Đệm vênh- Sus 304 Stainless steel

11. Ốc tay van- Wheel nut- Sus 304 Stainless steel

12. Tây van- tay bánh xe này Gang- gang

13. Trục van- Stem -Đồng – Brass

Sản phẩm khác

AWWA/ANSI 250Psi Non-Rising Stem Resilient Seated Gate Valve, Mechanical connection

Xem thêm AWWA/ANSI 250Psi Non-Rising Stem Resilient Seated Gate Valve, Mechanical connection

AWWA/ANSI 250Psi Non-Rising Stem Resilient Seated Gate Valve, Flanged connection

Xem thêm AWWA/ANSI 250Psi Non-Rising Stem Resilient Seated Gate Valve, Flanged connection



Van cửa ti nổi cánh cao su

Xem thêm Van cửa ti nổi cánh cao su



Van cửa ti chìm cánh cao su

Xem thêm Van cửa ti chìm cánh cao su



Van cửa ren inox

Xem thêm Van cửa ren inox



Van cửa mặt bích ty chìm

Xem thêm Van cửa mặt bích ty chìm