

Van cổng AUT

Giá bán: **Liên hệ**

1. Van cổng AUT - Van cổng Malaysia

Van cổng AUT là van cổng của thương hiệu sản xuất van uy tín chất lượng với đầy đủ các dải sản phẩm như Y lọc, van bướm, van một chiều, van ty chìm van ty nổi

Van cổng AUT có xuất sứ: sản xuất tại malaysia được công ty chúng tôi nhập khẩu trực tiếp với số lượng lớn. Hiện trong kho chúng tôi luôn có sẵn hàng trăm chiếc trở lên cho mỗi size, đảm bảo quý khách hàng luôn có sẵn hàng phục vụ mọi công trình.

2. Đặc điểm nổi bật của van cổng AUT:

- Vật liệu chế tạo:

- Thân van, ca-bô (bonnet), đầu vặn trục, bánh xe tay quay được làm từ gang xám hoặc gang cầu

- Vòng đệm làm từ gang cầu (gang dẻo) hoặc EPDM

- Trục (ty van) được làm từ thép không gỉ BS970 Part 1

- Đai ốc bằng đồng (BS 1400)



3. Thông số kỹ thuật chi tiết:

- Vật liệu chế tạo chính là gang xám và gang cầu (gang dẻo)

- Cánh được bọc bởi cao su

- Thiết kế theo tiêu chuẩn BS5163:1994, TYPE A

- Nhiệt độ làm việc : -10 đến 90 độ C

- Sơn phủ toàn bộ van bằng Epoxy dày (cả mặt trong và ngoài van)

- Kích cỡ: DN50 ~DN1200

- Áp suất làm việc PN: 16 kgf/cm2

- Mặt bích kết nối theo tiêu chuẩn BS4505

- Thương hiệu: AUT

- Xuất sứ: Malaysia

- Bảo hành : 12 tháng



4. Cataloge kỹ thuật

Cast iron/Ductile iron Resilient seated gate valve BS5163 TYPE A



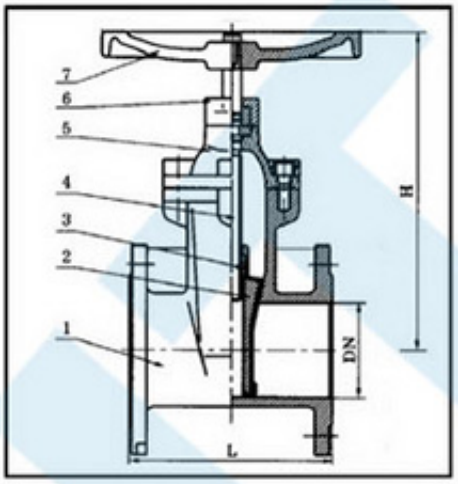

Parts

No.	Parts name	Material
1	Body	Cast iron or Ductile iron
2	Wedge	Ductile iron with EPDM
3	Stem Nut	Copper to BS1400
4	Stem	Stainless steel to BS970 Part I
5	Bonnet	Cast iron or Ductile iron
6	Gland	Cast iron or Ductile iron
7	Handwheel	Cast iron or Ductile iron

Test

Norminal pressure	PN10	PN16
Shell pressure	15bars	24bars
Seat pressure	11bars	17.6bars

Design

1	Design according to BS5163:1994, TYPE A
2	Flange drilled according to BS4504.
3	Internal and external coating by fusion bonded epoxy powder 250 micron thickness

Dimensions **Unit : mm**

DN	L	H	Dimention of Flange				Unit weight (Kgs)
			Dia. of flange	Nos. of hole	Dia. of hole	P.C.D.	
			PN10 / PN16	PN10 / PN16	PN10 / PN16	PN10 / PN16	PN10 / PN16
DN50	178	280	165	4	18	125	18
DN65	190	320	185	4	18	145	20
DN80	203	335	200	8	18	160	22
DN100	229	350	220	8	18	180	31
DN125	254	450	250	8	18	210	47
DN150	267	500	285	8	22	240	55
DN200	292	600	340	8 / 12	22	295	78
DN250	330	700	395 / 405	12	22 / 26	350 / 355	135
DN300	356	800	445 / 460	12	22 / 26	400 / 410	182
DN350	381	870	505 / 520	16	22 / 26	460 / 470	265
DN400	406	950	565 / 580	16	26 / 30	515 / 525	320
DN450	432	1100	615 / 640	20	26 / 30	565 / 585	450
DN500	457	1250	670 / 715	20	26 / 34	615 / 650	580
DN600	508	1400	780 / 840	20	30 / 36	725 / 770	900

5. Ứng dụng:

Nhờ chịu được áp lực lớn và nhiệt độ cao nên van thích hợp dùng đóng/mở lần đầu cho hệ thống nước: Van cổng AUT được sử dụng nhiều cho các hệ thống cung cấp nước sạch, hệ thống phòng cháy chữa cháy, hệ thống điều hòa, thông gió.v.v...

6. Phân loại sản phẩm

Dòng van cổng AUT có các loại van cổng sau:

- Van cổng ty chìm

- Van cổng ty nổi
- Van cổng có nắp chụp
- Van cổng gang cánh cao su



Sản phẩm khác

AWWA/ANSI 250Psi Non-Rising Stem Resilient Seated Gate Valve, Mechanical connection

Xem thêm AWWA/ANSI 250Psi Non-Rising Stem Resilient Seated Gate Valve, Mechanical connection

AWWA/ANSI 250Psi Non-Rising Stem Resilient Seated Gate Valve, Flanged connection

Xem thêm AWWA/ANSI 250Psi Non-Rising Stem Resilient Seated Gate Valve, Flanged connection



Van cửa ti nổi cánh cao su

Xem thêm Van cửa ti nổi cánh cao su



Van cửa ti chìm cánh cao su

Xem thêm Van cửa ti chìm cánh cao su



Van cửa ren inox

Xem thêm Van cửa ren inox



Van cửa mặt bích ty chìm

Xem thêm Van cửa mặt bích ty chìm