

Van bướm tay quay tín hiệu JAKI 111G

• Kích thước: DN50-DN300
• Thiết kế chung: MSS SP-67
• Mặt bích hàng đầu: ISO 5211
• Mặt đối mặt: ASME B16.10
• Kết nối kết thúc: AWWA C606

Material Specification:

Description	Material
Body	CI/DI/WCB/CF8/CF8M
Disc	DI/CF8/CF8M/C954
Stem	SS420/SS304/SS316/17-4PH
Seat	EPDM/NBR/VITON/PTFE
Bushing	PTFE
Circlip	Stainless Steel
Splint Collar	Stainless Steel
O Ring	Buna-N or EPDM
Y Ring	Buna-N or EPDM
Pin	Stainless Steel

Size DN40 to DN600

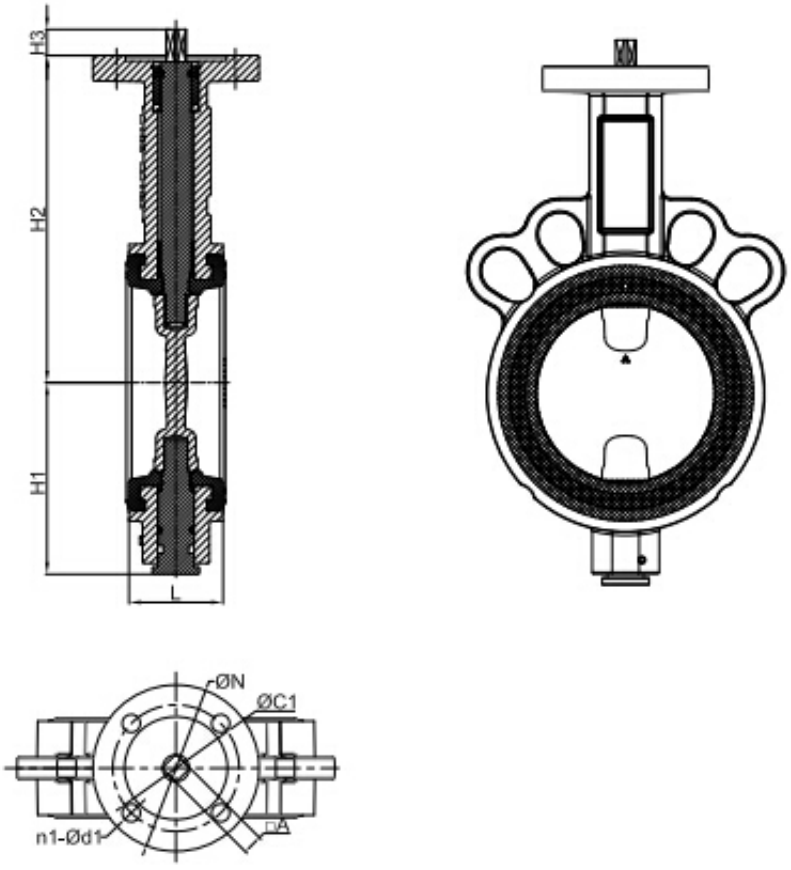

Kích thước (mm):

Kích thước	L	H1	H2	H3	ISO5211	ΦN	ΦC1	n1-Φd
mm								
inch								

DN50	2 "	84,6	70	101,6	29	F05	65	50	4-8
DN65	2 1/2 "	97,8	75	106,2	29	F05	65	50	4-8
DN80	3 "	97,8	82	112,5	29	F05	65	50	4-8
DN100	4"	116	100	135,4	29	F07	90	70	4-10
DN125	5 "	133	100	138	29	F07	90	70	4-10
DN150	6 "	134	115	163	29	F07	90	70	4-10
DN200	số 8"	148	150	204	35	F10	125	102	4-12
DN250	10 "	159	200	250	35	F10	125	102	4-12
DN300	12 "	163	230	275	35	F10	125	102	4-12

Sản phẩm khác



Van bướm inox PTFE tay gạt

Xem thêm Van bướm inox PTFE tay gạt



Van bướm inox PTFE tay quay

Xem thêm Van bướm inox PTFE tay quay



Van bướm gang cánh inox 304 tay gạt JAKI 112W

Xem thêm Van bướm gang cánh inox 304 tay gạt JAKI 112W



Van bướm gang tay gạt JAKI

Xem thêm Van bướm gang tay gạt JAKI



Van bướm gang tay gạt JAKI taiwan

Xem thêm Van bướm gang tay gạt JAKI taiwan



Van bướm Lug điều khiển khí nén JAKI 111L

Xem thêm Van bướm Lug điều khiển khí nén JAKI 111L