

# VAN BI THÉP ANSI 150 LB

| | |
|---|---|
| Nhãn Hiệu | DR |
| Tên Sản Phẩm | VAN BI TAY GẠT THÉP ĐÚC NỐI BÍCH CLASS 150 |
| Kiểu Nối | Mặt bích ANSI Class 150 LB |
| Thân Van | Thép đúc ASTM A216 / WCB |
| Nắp Van | Thép đúc ASTM A216 / WCB |
| Trục Van | Thép không gỉ- Inox SUS 304 & SUS 316 |

| | |
|---|---|
| Bi Van | Thép không gỉ- Inox  SUS 304 & SUS 316 |
| Đệm Kín | Ron  TEFLON / PTFE |
| Áp Lực | Làm việc maximum 20kgf/$cm^2$ |
| Kích Cỡ | DN 15A → DN 200A ~ (½'' inch → 8'' inch) |
| Sử Dụng | Gas, xăng, dầu, nước, khí nén, hơi nóng,... |
| Tình Trạng | Hàng có sẵn, mới 100% |
| Trang Số | 32 |
| Xuất Xứ | Đài Loan |
| Đơn Giá | Xin liên hệ |

# DR –VALVE



## 特徵 FEATURES

- 結構長度 FACE TO FACE DIMENSION:ANSI B16.10
- 法蘭規範 END FLANGE DIMENSION:ANSI B16.5
- 設計製造 DESIGN:ANSI B16.34
- 檢查與測試 TEST:API 598
- 帶ISO 5211平臺座 WITH ISO 5211 MOUNTING PAD
- 精密鑄造 INVESTMENT CASTING BODY
- 防爆軸心/全流量 BLOW-OUT PROOF STEM/FULL PORT
- 杠杆操作/齒輪操作 LEVER OPERATED OR GEAR OPERATED

## 測試壓力 TEST PRESSURE

| | | |
|---|---|---|
| 殼體(水) SHELL(BY WATER) | | 450PSI 32kg/cm² |
| 閥座 SEAT | 水 BY WATER | 315PSI 22kg/cm² |
| | 氣體 BY AIR | 85PSI 6kg/cm² |

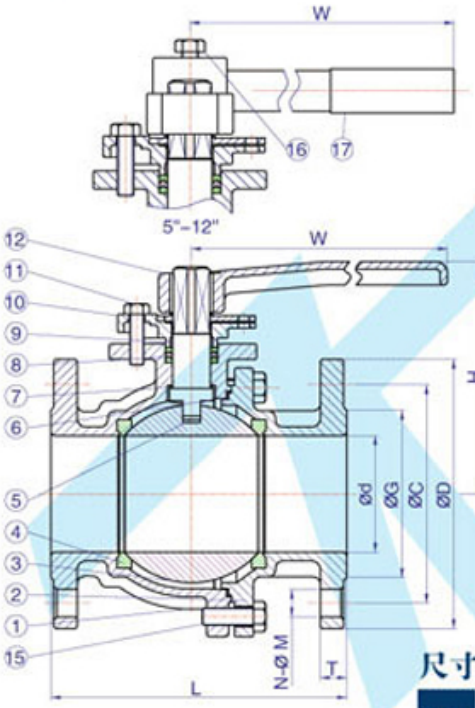


## 材質表 MATERIALS LIST

| NO. | 部件名稱 | PART NAME | 材料 MATERIALS | | | |
|---|---|---|---|---|---|---|
| 1 | 閥體 | BODY | FC20 | WCB | CF8 | CF8M |
| 2 | 閥蓋 | CAP | FC20 | WCB | CF8 | CF8M |
| 3 | 鋼球 | BALL | CF8 | CF8 | CF8 | CF8M |
| 4 | 球墊 | SEAT | PTFE | | | |
| 5 | 軸心 | STEM | SUS304 | SUS304 | SUS304 | SUS316 |
| 6 | 大薄片 | GASKET | PTFE | | | |
| 7 | 小薄片 | THRUST WASHER | PTFE | | | |
| 8 | 中口 | PACKING | PTFE | | | |
| 9 | 牛楠襯套 | STEM PACKING | PTFE | | | |
| 10 | 牛楠 | GLAND | CF8 | | | |
| 11 | 牛楠螺栓 | GLAND BOLT | SUS304 | | | |
| 12 | 把手 | HANDLE | WCB | | | |
| 13 | 桃形擋片 | STOPPER | SUS304 | | | |
| 14 | C形扣環 | SNAP RING | SUS304 | | | |
| 15 | 體蓋螺栓 | BOLT | SUS304 | | | |
| 16 | 把手螺栓 | HANDLE BOLT | SUS304 | | | |
| 17 | 把手套 | PLASTIC COVER | PLASTIC | | | |

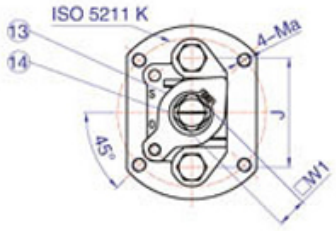


## 尺寸表 DIMENSIONS

| SIZE | d | D | C | G | T | | N- ØM | L | H | W | W1 | J | ISO 5211 | K | Ma |
|---|---|---|---|---|---|---|---|---|---|---|---|---|---|---|---|
| | | | | | FC | SUS | | | | | | | | | |
| 1/2" | 15 | 89 | 60.5 | 35 | 12.1 | 12.1 | 4-Ø16 | 108 | 70 | 160 | 12 | 50 | F04 | 42 | M5 |
| 3/4" | 20 | 98 | 70.0 | 43 | 12.7 | 12.1 | 4-Ø16 | 117 | 73 | 160 | 12 | 50 | F04 | 42 | M5 |
| 1" | 25 | 108 | 79.5 | 51 | 14.3 | 12.1 | 4-Ø16 | 127 | 77 | 160 | 12 | 50 | F05 | 50 | M6 |
| 11/4" | 32 | 117 | 89.5 | 64 | 14.9 | 12.7 | 4-Ø16 | 140 | 85 | 160 | 12 | 50 | F05 | 50 | M6 |
| 11/2" | 40 | 127 | 98.5 | 73 | 17.5 | 14.3 | 4-Ø16 | 165 | 104 | 186 | 17 | 62 | F07 | 70 | M8 |
| 2" | 50 | 152 | 120.5 | 92 | 19.1 | 15.9 | 4-Ø19 | 178 | 114 | 186 | 17 | 62 | F07 | 70 | M8 |
| 21/2" | 65 | 178 | 139.5 | 105 | 22.3 | 17.5 | 4-Ø19 | 190 | 142 | 324 | 21 | 75 | F07 | 70 | M8 |
| 3" | 80 | 190 | 152.5 | 127 | 23.9 | 19.1 | 4-Ø19 | 203 | 153 | 324 | 21 | 75 | F10 | 102 | M10 |
| 4" | 100 | 229 | 190.5 | 157 | 23.9 | 23.9 | 8-Ø19 | 229 | 166 | 324 | 21 | 75 | F10 | 102 | M10 |
| 5" | 125 | 254 | 216.0 | 186 | 23.9 | 23.9 | 8-Ø22 | 356 | 224 | 750 | 24 | 89 | F12 | 125 | M12 |
| 6" | 150 | 279 | 241.5 | 216 | 25.4 | 25.4 | 8-Ø22 | 394 | 247 | 750 | 24 | 89 | F12 | 125 | M12 |
| 8" | 200 | 343 | 298.5 | 270 | 28.6 | 28.6 | 8-Ø22 | 457 | 305 | 1000 | 32 | 100 | F12 | 125 | M12 |
| 10" | 250 | 406 | 362.0 | 324 | 30.2 | 30.2 | 12-Ø25 | 533 | 327 | 1000 | 32 | 100 | F14 | 140 | M16 |
| 12" | 300 | 483 | 432.0 | 381 | 31.8 | 31.8 | 12-Ø25 | 610 | 355 | 1000 | 32 | 100 | F14 | 140 | M16 |

## Sản phẩm khác



Van cổng inox 304 nối hàn

Xem thêm Van cổng inox 304 nối hàn



Van cửa inox 304 nối hàn A182

Xem thêm Van cửa inox 304 nối hàn A182



## Van cầu hơi inox a182

Xem thêm Van cầu hơi inox a182



## Van cổng hàn lồng A105

Xem thêm Van cổng hàn lồng A105



## Van hoi áp lực inox 304 nối hàn a105

Xem thêm Van hoi áp lực inox 304 nối hàn a105



## Van cổng Mặt bích RF, A351-CF8M Class150

Xem thêm Van cổng Mặt bích RF, A351-CF8M Class150