

VAN BI INOX MẶT BÍCH TAY GẠT JIS 10K

NHÃN HIỆU	DR
TÊN SẢN PHẨM	VAN BI INOX TAY GẠT NỐI BÍCH JIS10K
Kiểu Nối	Mặt bích Jis10K RF
Thân Van	Thép không gỉ / Inox A351 CF8 & CF8M
Cap Van	Thép không gỉ / Inox A351 CF8 & CF8M
Trục Van	Thép không gỉ / Inox SUS 304 & SUS 316
Bi Van	Thép không gỉ / Inox SUS 304 & SUS 316
Đệm Kín	Ron TEFLON / PTFE
Áp Lực	Maximum 10 kgf/cm^2
Kích Cỡ	DN 15A → DN 200A ~ (½" inch → 8" inch)
Sử Dụng	Nước, Gas, Xăng, Dầu, Hóa chất, Khí nén,...
Tình Trạng	Hàng có sẵn, mới 100%
Xuất Xứ	Đài Loan
Đơn Giá	Xin liên hệ

DR -VALVE



特徵 FEATURES

- 結構長度 FACE TO FACE DIMENSION:JIS B2002
- 法蘭規範 END FLANGE DIMENSION:JIS B2220
- 設計製造 DESIGN:ANSI B16.34
- 檢查與測試 TEST:JIS B2003
- 帶ISO 5211平臺座 WITH ISO 5211 MOUNTING PAD
- 精密鑄造 INVESTMENT CASTING BODY
- 防爆軸心/全流量 BLOW-OUT PROOF STEM/FULL PORT
- 杠杆操作/齒輪操作 LEVER OPERATED OR GEAR OPERATED

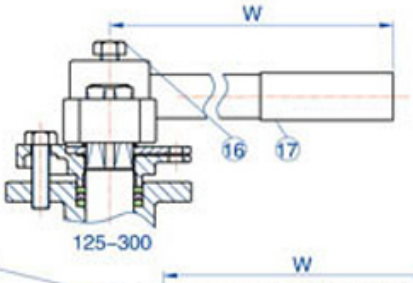

125-300

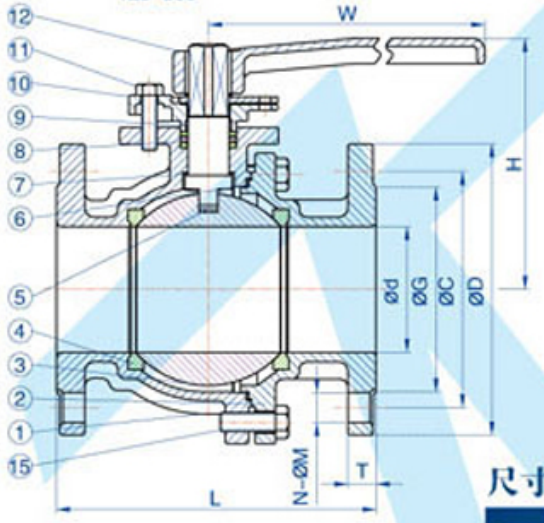

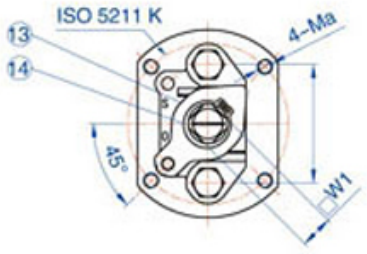

測試壓力 TEST PRESSURE

殼 體(水) SHELL(BY WATER)		2.1MPa 21.5kg/cm²
閥 座 SEAT	水 BY WATER	1.6MPa 16.5kg/cm²
	氣 體 BY AIR	0.6MPa 6kg/cm²

材質表 MATERIALS LIST

NO.	部件名稱	PART NAME	材料 MATERIALS			
1	閥體	BODY	FC20	WCB	SCS13	SCS14
2	閥蓋	CAP	FC20	WCB	SCS13	SCS14
3	鋼球	BALL	SCS13	SCS13	SCS13	SCS14
4	球墊	SEAT	PTFE			
5	軸心	STEM	SUS304	SUS304	SUS304	SUS316
6	大薄片	GASKET	PTFE			
7	小薄片	THRUST WASHER	PTFE			
8	中口	PACKING	PTFE			
9	牛楠塞套	STEM PACKING	PTFE			
10	牛楠	GLAND	SCS13			
11	牛楠螺栓	GLAND BOLT	SUS304			
12	把手	HANDLE	WCB			
13	桃形擋片	STOPPER	SUS304			
14	C形扣環	SNAP RING	SUS304			
15	體蓋螺栓	BOLT	SUS304			
16	把手螺栓	HANDLE BOLT	SUS304			
17	把手套	PLASTIC COVER	PLASTIC			

尺寸表 DIMENSIONS

SIZE	d	D	C	G	T		N- ØM	L	H	W	W1	J	ISO 5211	K	Ma
					FC	SUS									
15	15	95	70	51	16	12	4-Ø15	110	70	160	12	50	F04	42	M5
20	20	100	75	56	18	14	4-Ø15	120	73	160	12	50	F04	42	M5
25	25	125	90	67	18	14	4-Ø19	130	77	160	12	50	F05	50	M6
32	32	135	100	76	20	16	4-Ø19	140	85	160	12	50	F05	50	M6
40	40	140	105	81	20	16	4-Ø19	165	104	186	17	62	F07	70	M8
50	50	155	120	96	20	16	4-Ø19	180	114	186	17	62	F07	70	M8
65	65	175	140	116	22	18	4-Ø19	190	142	324	21	75	F07	70	M8
80	80	185	150	126	22	18	8-Ø19	200	153	324	21	75	F10	102	M10
100	100	210	175	151	24	18	8-Ø19	230	166	324	21	75	F10	102	M10
125	125	250	210	182	24	20	8-Ø23	300	224	750	24	89	F12	125	M12
150	150	280	240	212	26	22	8-Ø23	340	247	750	24	89	F12	125	M12
200	200	330	290	262	26	22	12-Ø23	450	305	1000	32	100	F12	125	M12
250	250	400	355	324	30	24	12-Ø25	530	327	1000	32	100	F14	140	M16
300	300	445	400	368	32	24	16-Ø25	610	355	1000	32	100	F14	140	M16

Sản phẩm khác



Van cổng inox 304 nối hàn

Xem thêm Van cổng inox 304 nối hàn



Van cửa inox 304 nối hàn A182

Xem thêm Van cửa inox 304 nối hàn A182

Van cầu hơi inox a182

Xem thêm Van cầu hơi inox a182

Van cổng hàn lồng A105

Xem thêm Van cổng hàn lồng A105



Van hoi áp lực inox 304 nối hàn a105

Xem thêm Van hoi áp lực inox 304 nối hàn a105



Van cổng Mặt bích RF, A351-CF8M Class150

Xem thêm Van cổng Mặt bích RF, A351-CF8M Class150