

VAN BI INOX 304 NỐI REN TAY GẠT 1PC

NHÃN HIỆU	DR
TÊN SẢN PHẨM	VAN BI 1 MẢNH TAY GẠT NỐI REN INOX 316 - 304
Kiểu Nối	Ren trong BSPT / NPT (2 đầu ren trong)
Thân Van	Thép không gỉ - Inox A 351 CF8M/316 & CF8/304
Trục Van	Thép không gỉ - Inox SUS 304 & SUS 316
Bi Van	Thép không gỉ - Inox SUS 304 & SUS 316
Đệm Kín	Teflon - PTFE
Áp Lực	Maximum 1000 WOG / PSI
Kích Cỡ	DN 8A đến DN 50A ~ (½" inch → 2" inch)
Sử Dụng	Nước, nước thải, xăng, dầu, hóa chất, khí nén, hơi nóng
Tình Trạng	Hàng có sẵn, mới 100%
Đơn Giá	Xin liên hệ

DR -VALVE

一片式牙口球塞閥

REDUCE PORT ONE-PIECE BALL VALVE SCREWED END
1000W.O.G./PN63



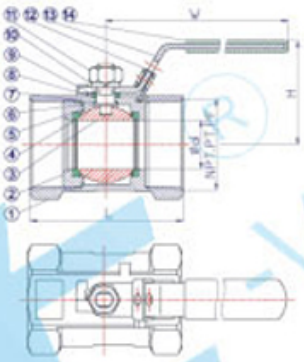

尺寸表 DIMENSIONS:

SIZE DN	SIZE NPS	d	L	H	W	Cv FACTOR	TORQUE N.M
8	1/4"	5	39	34	69	4.0	3
10	3/8"	7	44	38	83	4.0	4
15	1/2"	10	59	41	96	4.5	5
20	3/4"	13	60	45	96	9.0	8
25	1"	16	72	52	116	16.0	10
32	11/4"	20	77	57	116	24.0	14
40	11/2"	25	84	62	158	37.0	18
50	2"	32	100	68	158	68.0	25

特徵 FEATURES:

- 管螺纹按照 PIPE THREAD IN ACCORDANCE: NPT, BSPT, DIN 259, DIN 2999, ISO 228 CLASS A
- 防爆軸心/減流量 BLOW-OUT PROOF STEM / REDUCE PORT
- 精密铸造 INVESTMENT CASTING BODY
- 1000PSI(PN63)W.O.G.
- 掛鎖裝置 LOCKING DEVICE

材質表 MATERIALS LIST:

NO.	部件名稱	PART NAME	材料 MATERIAL	
1	閥體	BODY	WCB	CF8M
2	閥蓋	CAP	WCB	CF8M
3	鋼球	BALL	CF8M	
4	球墊	SEAT	PTFE	
5	軸心	STEM	SUS316	
6	大薄片	GASKET	PTFE	
7	小薄片	THRUST WASHER	PTFE	
8	中口	PACKING	PTFE	
9	垫片	WASHER	SUS304	
10	弹簧華司	SPRING WASHER	SUS304	
11	軸心螺母	STEM NUT	SUS304	
12	掛鎖裝置	LOCKING DEVICE	SUS304	
13	把手	HANDLE	SUS304	
14	把手套	PLASTIC COVER	PLASTIC	

Sản phẩm khác



Van cổng inox 304 nối hàn

Xem thêm Van cổng inox 304 nối hàn



Van cửa inox 304 nối hàn A182

Xem thêm Van cửa inox 304 nối hàn A182

Van cầu hơi inox a182

Xem thêm Van cầu hơi inox a182

Van cổng hàn lồng A105

Xem thêm Van cổng hàn lồng A105



Van hoi áp lực inox 304 nối hàn a105

Xem thêm Van hoi áp lực inox 304 nối hàn a105



Van cổng Mặt bích RF, A351-CF8M Class150

Xem thêm Van cổng Mặt bích RF, A351-CF8M Class150