

VAN BI INOX 3 NGÃ NỐI REN CÓ GIÁ ĐỠ ISO5211

NHÃN HIỆU	DR
TÊN SẢN PHẨM	VAN BI 3 NGÃ NỐI REN CÓ GIÁ ĐỠ ISO 5211
Kết Nối	Nối ren trong NPT / BSPT.
Thân Van	Thép không gỉ / Inox 316 / CF8M
Nắp Van	Thép không gỉ / Inox 316 / CF8M
Ty Van	Thép không gỉ / Inox 316 / CF8M
Bi Van	Thép không gỉ / Inox 316 / CF8M
Đệm Kín	PTFE / Teflon
Áp Lực	1000 WOG
Nhiệt Độ	-20ºC → +230ºC
Kích Cỡ	1/4" inch → 2" inch ~ (DN 15A → DN 50A)
Sử Dụng	Nước, Dầu, Gas, Hóa chất,
Tình Trạng	Hàng có sẵn, mới 100

Direct Mount Ball Valve

3-Way • Full Port • Threaded Connection • 1000 WOG • with ISO Mounting Pad



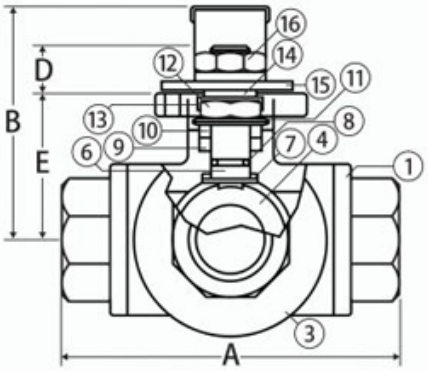

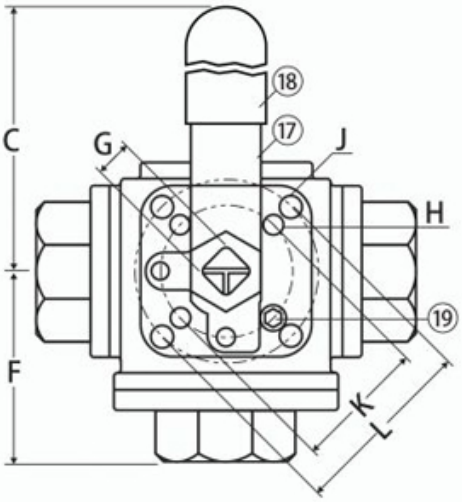

Features

- ISO 5211 mounting pad
- Self adjusting stem packing
- Blow-out proof stem design
- Temperature range: -20˚F to 450˚F
- Four seat standard
- Locking device may be locked in open or closed position
- 100% tested
- Wetted surface contains less than .25% lead content

Approvals

- ANSI B1.20.1

Valve Seat Rating

1/4" - 1" 1000 WOG, 1-1/4" - 2" 800 WOG

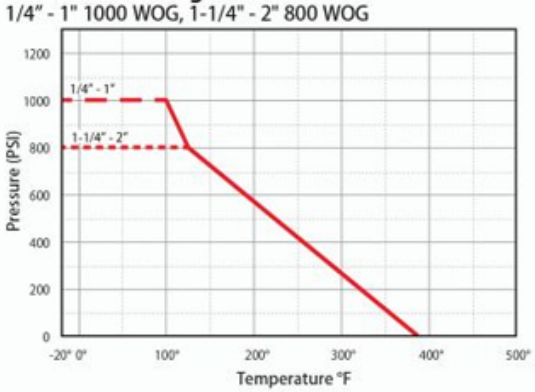

Material Specifications

No.	Part	Materials
1	End Cap	CF8M
2	Gasket*	PTFE
3	Body	CF8M
4	Ball	SS316
5	Seat*	PTFE
6	Stem	SS316
7	Thrust Washer	RPTFE
8	O-Ring	Viton
9	Stem Packing	PTFE
10	Gland	SS304

No.	Part	Materials
11	Disc Washer	SS301
12	Stem Nut	SS304
13	Nut Stop	SS304
14	Space Washer	SS304
15	Stopper Plate	SS304
16	Handle Nut	SS304
17	Handle	SS304
18	Sleeve	Plastic
19	Stop Pin	SS304

*Not Shown

Dimensions

Size	A	B	C	D	E	F	G	H	J	K	L	Port	Torque
1/4"	2.83	2.44	5.12	0.37	1.46	1.38	0.35	0.24	0.24	1.42	1.65	0.43	107
3/8"	2.83	2.44	5.12	0.37	1.46	1.38	0.35	0.24	0.24	1.42	1.65	0.47	107
1/2"	3.33	2.52	5.12	0.43	1.65	1.59	0.35	0.24	0.24	1.42	1.65	0.59	133
3/4"	3.94	3.23	6.50	0.55	1.93	1.95	0.43	0.24	0.28	1.65	1.97	0.79	160
1"	4.45	3.50	6.50	0.55	2.17	2.22	0.43	0.24	0.28	1.65	1.97	0.98	293
1-1/4"	4.94	3.86	8.07	0.67	2.48	2.44	0.55	0.28	0.36	1.97	2.76	1.26	532
1-1/2"	5.91	4.25	8.07	0.63	2.91	2.89	0.55	0.28	0.36	1.97	2.76	1.50	664
2"	6.85	5.51	12.80	0.83	3.62	3.43	0.67	0.36	0.45	2.76	4.02	1.97	744

Note: Torque is in (in-lb)

_ in part number must specificy ball- T = T-port; L = L-port

Note: Information subject to change without notice.

Sản phẩm khác



Van cổng inox 304 nối hàn

Xem thêm Van cổng inox 304 nối hàn



Van cửa inox 304 nối hàn A182

Xem thêm Van cửa inox 304 nối hàn A182

Van cầu hơi inox a182

Xem thêm Van cầu hơi inox a182

Van cổng hàn lồng A105

Xem thêm Van cổng hàn lồng A105



Van hoi áp lực inox 304 nối hàn a105

Xem thêm Van hoi áp lực inox 304 nối hàn a105



Van cổng Mặt bích RF, A351-CF8M Class150

Xem thêm Van cổng Mặt bích RF, A351-CF8M Class150