

VAN BI INOX 3 MẢNH NỐI REN CÓ GIÁ ĐỠ ISO5211

NHÃN HIỆU	DR
TÊN SẢN PHẨM	VAN BI INOX 3 MẢNH CÓ GIÁ ĐỠ ISO5211
Kết Nối	Nối ren trong PT / BSPT
Thân Van	Thép không gỉ / Inox 316/ CF8M & Inox 304 / CF8
Nắp Van	Thép không gỉ / Inox 316/ CF8M & Inox 304 / CF8
Ty Van	Thép không gỉ / Inox SUS 316 & Inox 304
Bi Van	Thép không gỉ / Inox SUS 316 & Inox 304
Đai Ốc	4 đai ốc thép không gỉ / Inox SUS 304
Đệm Kín	PTFE / Teflon
Áp Lực	1000 WOG
Nhiệt Độ	-20°C ~ 230°C
Kích Cỡ	DN15 → DN100 ~ (1/2 inch → 4 inch)
Sử Dụng	Nước, Xăng, Dầu, Gas, Hóa chất,
Tình Trạng	Hàng có sẵn, mới 100%

DR –VALVE

3-PC SS BALL VALVE WITH MOUNTING PAD ISO5211



Features:

3PC body
ISO5211 MOUNT PAD
PN64
Full bore
Temperature: -20~230℃
Medium: Water,Oil,Gas or some corrosive liquid
Threaded Standard:NPT ,BSPT,BSP,DIN259/2999

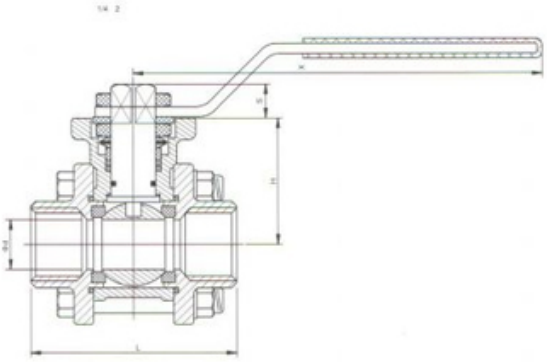

性能规范：

3PC 全通径结构设计
ISO5211 高台
工作压力： 1000PSI PN64
工作温度： -20~230℃
适用介质：水，油，气体或其他腐蚀性液体
螺纹标准：NPT ,BSPT,BSP DIN259/2999

尺寸列表 Main Dimensions (mm)

SIZE DN=(mm)	INCH	D	L	H	h	S	ISO05211 ΦA1	ΦA2
15	1/2"	15	75	38	9	9	F03	F04
20	3/4"	20	80	47	9	9	F03	F04
25	1"	25	90	57.2	11	11	F04	F05
32	1 1/4"	32	110	62.5	11	11	F04	F05
40	1 1/2"	38	120	77.5	14	14	F05	F07
50	2"	50	140	86.5	14	14	F05	F07
65	2 1/2"	65	162	108	17	17	F07	F10
80	3"	80	184	115	17	17	F07	F10
100	4"	100	228	141	22	22	F07	F10

材料列表 Material List

部件名称 Part Name		材料 Material	
阀体	Body	CF8	CF8M
阀盖	Cap	CF8	CF8M
球	Ball	SS304	SS316
阀座	Seat	PTFE	RPTFE
密封垫	Seal Gasket	PTFE	
阀杆密封	Stem seal	PTFE	
阀杆	Stem	SS304	SS316
阀杆填料	Stem Packing	PTFE	
手柄	Handle	SS301	SS304
垫圈	Washer	SS301	
柄套	Handle cover	PLASTIC	

Sản phẩm khác



Van cổng inox 304 nối hàn

Xem thêm Van cổng inox 304 nối hàn



Van cửa inox 304 nối hàn A182

Xem thêm Van cửa inox 304 nối hàn A182



Van cầu hơi inox a182

Xem thêm Van cầu hơi inox a182



Van cổng hàn lồng A105

Xem thêm Van cổng hàn lồng A105



Van hoi áp lực inox 304 nối hàn a105

Xem thêm Van hoi áp lực inox 304 nối hàn a105



Van cổng Mặt bích RF, A351-CF8M Class150

Xem thêm Van cổng Mặt bích RF, A351-CF8M Class150