

Van bi 3pc inox nối ren

Kích Cỡ Van	JAKI 32A → JAKI 50A ~ (1.1/4" INCH → 2" INCH)
Động Cơ Điện	MODEL JAKI-050
Điện Áp	220V AC 1Ph, 50/60Hz, ±10%
Momen Xoắn	50Nm
Kiểu Đóng Mở	Đóng mở On-Off
Đóng Mở	Góc 90º ± 2º
Thời Gian Đóng Mở	21/18 giây@50/60Hz (đóng mở 90º)
Thân Van	Thép không gỉ / Inox CF8 / 304 CF8M / 316
Bi Van	Thép không gỉ / Inox SUS 304 / SUS 316
Đệm Kín	PTFE / TEFLON
Sử Dụng	Nước, hơi nóng, xăng, dầu, gas, hóa chất.
Tình Trạng	Hàng có sẵn, mới 100%

Bill of Material

No.	Part name	Material		
1	Bonnet	WCB	CF8	CF8M
2	Seat	RPTFE		
3	Ball	304	304	316
4	Body	WCB	CF8	CF8M
5	Bolt	304		
6	Spring washer	304		
7	Nut	304		
8	Stem	304	304	316
9	Stem washer	PTFE		
10	Packing	PTFE		
11	Gland	304		

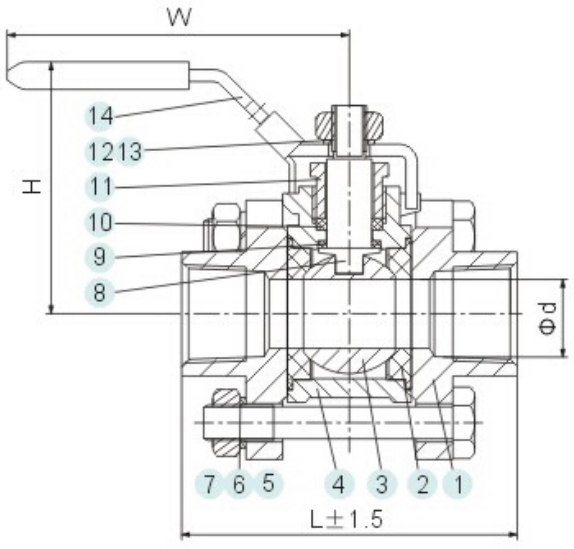

12	Spring washer	304
13	Nut	304
14	Handle	SS+PVC

Dimension

Size	1/4"	3/8"	1/2"	3/4"	1"	1 1/4"	1 1/2"	2"	2 1
d	8	10	15	20	25	32	38	50	65
L	65	65	70	80	92	112	116	142	167
H	47	47	54	66	74	88	96	104	121
W	100	100	120	120	140	150	180	180	240

Sản phẩm khác



Van bi 3pc có tán inox nối ren

Xem thêm Van bi 3pc có tán inox nối ren



Van bi 3pc inox nối ren tay gạt

Xem thêm Van bi 3pc inox nối ren tay gạt



Van bi 3 ngã inox nối ren kiểu L hoặc T

Xem thêm Van bi 3 ngã inox nối ren kiểu L hoặc T



Van bi 3 ngã inox nối ren đóng mở điện On/Off -L kiểu T

Xem thêm Van bi 3 ngã inox nối ren đóng mở điện On/Off -L kiểu T



Van bi 2pc nối bích tay gạt jis10k pn16

Xem thêm Van bi 2pc nối bích tay gạt jis10k pn16



Van bi inox 304 mặt bích jis10k pn16 tay gạt

Xem thêm Van bi inox 304 mặt bích jis10k pn16 tay gạt