

VAN BI 3 NGÃ TAY GẠT INOX 316

NHÃN HIỆU	DR
TÊN SẢN PHẨM	VAN BI 3 NGÃ NỐI REN INOX 316/ 304
Kiểu Nối	Ren trong - BS PT, NPT (Nối 3 đầu ren trong)
Định Hướng	Đóng & Mở : Kiểu Chữ L & T
Thân Van	Thép không gỉ- Inox A531 CF8M/ 316 & CF8/ 304
Nắp Van	Thép không gỉ- Inox A531 CF8M/ 316 & CF8/ 304
Trục Van	Thép không gỉ- Inox SS 304 & SS 316
Bi Van	Thép không gỉ- Inox A351/ SUS 316 & A351/ SUS 304
Đệm Kín	Ron Teflon - PTFE
Áp Lực	1000 WOG-PSI
Kích Cỡ	DN 8A → DN 50A ~ (¼" inch → 2" inch)
Sử Dụng	Nước, nước thải, hóa chất, dầu, gas, khí nén, hơi nóng, ...
Tình Trạng	Hàng có sẵn, mới 100%

Xuất Xứ	Đài Loan
Đơn Giá	Xin liên hệ

DR -VALVE

1000W.O.G 不銹鋼牙口三通低平臺球塞閥

3-WAY(L-PORT&T-PORT) BALL VALVE SCREWED END



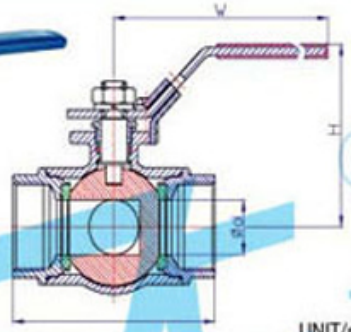

UNIT/mm

SIZE	1/4"	3/8"	1/2"	3/4"	1"	1 1/4"	1 1/2"	2"
d	11.6	12.5	12.5	16	20	25	32	38
L	76	76	76	86	99	117	124	148
H	67	67	67	77	83	88	116	124
W	153	153	153	153	183	183	246	246

部件名稱 PART NAME	材質 MATERIAL
	TC181
閥體 BODY	CF8M
閥蓋A BONNET-A	CF8M
閥蓋B BONNET-B	CF8M
閥桿 STEM	SUS316
鋼球 BALL	CF8M
球墊 SEAT	PTFE
把手 HANDLE	SUS304

閥體 (水壓) BODY (WATER)		105 kgf/cm^2
閥座 SEAT	水壓 WATER	80 kgf/cm^2
	氣壓 AIR	6.0 kgf/cm^2

Sản phẩm khác



Van cổng inox 304 nối hàn

Xem thêm Van cổng inox 304 nối hàn



Van cửa inox 304 nối hàn A182

Xem thêm Van cửa inox 304 nối hàn A182



Van cầu hơi inox a182

Xem thêm Van cầu hơi inox a182



Van cổng hàn lồng A105

Xem thêm Van cổng hàn lồng A105



Van hoi áp lực inox 304 nối hàn a105

Xem thêm Van hoi áp lực inox 304 nối hàn a105



Van cổng Mặt bích RF, A351-CF8M Class150

Xem thêm Van cổng Mặt bích RF, A351-CF8M Class150