

VAN BI 2PC INOX 304 NỐI REN TAY GẠT

NHÃN HIỆU	DR
TÊN SẢN PHẨM	VAN BI 2 MẢNH TAY GẠT NỐI REN INOX 304
Kiểu Nối	Ren trong - BSPT / NPT (Nối 2 đầu ren trong)
Thân Van	Thép không gỉ / CF8 / Inox 304
Nắp Van	Thép không gỉ / CF8 / Inox 304
Trục Van	Thép không gỉ / SUS304 / Inox 304
Bi Van	Thép không gỉ / SUS304 / Inox 304
Đệm Kín	Teflon - PTFE
Áp Lực	Max 1000 WOG / PSI
Kích Cỡ	DN 8A đến DN 100A (¼" inch đến 4" inch)
Sử Dụng	Nước, nước thải, xăng, dầu, gas, hóa chất, khí nén, hơi nóng
Tình Trạng	Hàng có sẵn, mới 100%



特徵 FEATURES

- 管螺紋按照 PIPE THREAD IN ACCORDANCE: NPT,BSPT,DIN259,DIN2999,ISO 228 CLASS A
- 防爆軸心/全流量 BLOW-OUT PROOF STEM/FULL PORT
- 精密鑄造 INVESTMENT CASTING BODY
- 帶ISO 5211平臺座 WITH ISO 5211 MOUNTING PAD
- 1000PSI(PN63)W.O.G.
- 掛鎖裝置 LOCKING DEVICE

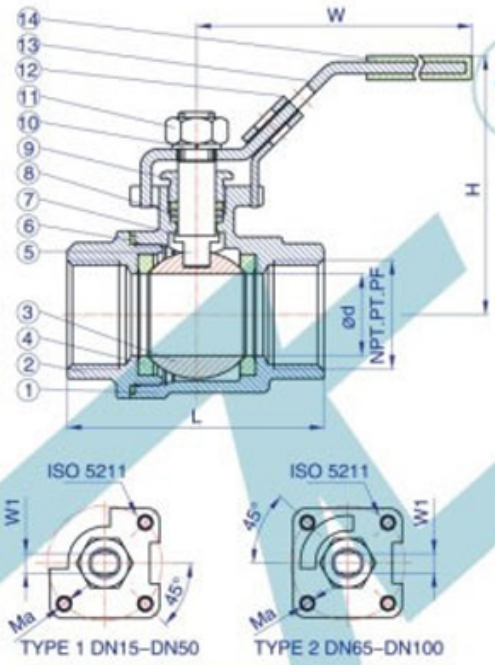

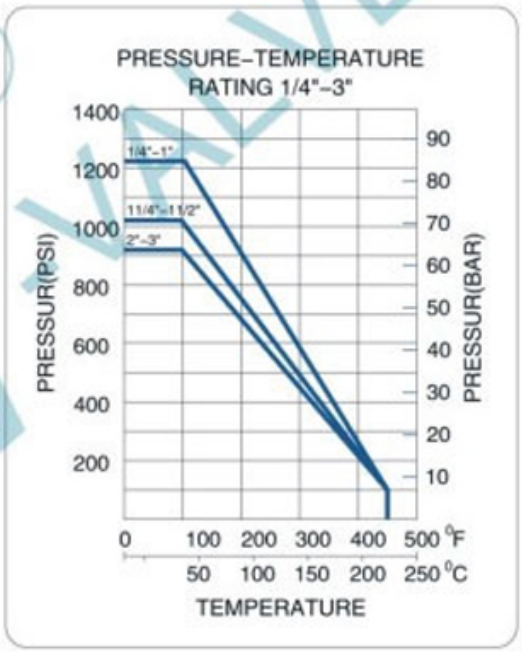

材質表 MATERIALS LIST

NO.	部件名稱	PART NAME	材料 MATERIALS	
1	閥體	BODY	WCB	CF8
2	閥蓋	CAP	WCB	CF8
3	鋼球	BALL	CF8	
4	球墊	SEAT	PTFE	
5	軸心	STEM	SUS304	
6	大薄片	GASKET	PTFE	
7	小薄片	THRUST WASHER	PTFE	
8	中口	PACKING	PTFE	
9	軸帽	GLAND	SUS304	
10	彈簧華司	SPRING WASHER	SUS304	
11	軸心螺母	STEM NUT	SUS304	
12	掛鎖裝置	LOCKING DEVICE	SUS304	
13	把手	HANDLE	SUS304	
14	把手套	PLASTIC COVER	PLASTIC	

尺寸表 DIMENSIONS

SIZE		d	L	H	W	W1	Ma	ISO 5211	Cv FACTOR	TORQUE N.M
DN	NPS									
8	1/4"	11.6	52	56	102	5.0	M5	F03	6.0	3.0
10	3/8"	12.7	52	56	102	5.0	M5	F03	7.0	3.0
15	1/2"	15	58	65	123	6.5	M5	F03	10	4.0
20	3/4"	20	67	68	123	6.5	M5	F03	25	7.5
25	1"	25	78	79	153	8.0	M5	F04	35	10
32	11/4"	32	90	84	153	8.0	M5	F04	46	12
40	11/2"	40	104	93	183	9.5	M6	F05	80	15
50	2"	50	127	99	183	9.5	M6	F05	110	25
65	21/2"	65	158	136	246	12.0	M8	F07	310	38
80	3"	80	187	146	246	12.0	M8	F07	360	72
100	4"	100	260	168	503	12.0	M8	F07	820	90

Sản phẩm khác



Van cổng inox 304 nối hàn

Xem thêm Van cổng inox 304 nối hàn



Van cửa inox 304 nối hàn A182

Xem thêm Van cửa inox 304 nối hàn A182



Van cầu hơi inox a182

Xem thêm Van cầu hơi inox a182



Van cổng hàn lồng A105

Xem thêm Van cổng hàn lồng A105

Van hoi áp lực inox 304 nối hàn a105

Xem thêm Van hoi áp lực inox 304 nối hàn a105

Van cổng Mặt bích RF, A351-CF8M Class150

Xem thêm Van cổng Mặt bích RF, A351-CF8M Class150