

VAN AN TOÀN NỐI BÍCH JIS 10K HIỆU YNV

Tên Sản Phẩm	FSV - 1F
Nhãn Hiệu	YNV
Xuất Xứ	Hàn Quốc
Tên Sản Phẩm	Van an toàn hơi nối bích Jis10k
Kết Nối	Mặt bích Jis 10k
Đầu Vào	Nối mặt bích Jis 10k RF
Đầu Ra	Nối mặt bích Jis 10k FF
Thân	Gang dẻo / FCD450
Nắp Van	Gang dẻo / FCD450
Đĩa Van	Thép không gỉ / Inox 304L / SUS304L
Đế Van	Thép không gỉ / Inox 304L / SUS304L
Ty Van	Thép không gỉ / Inox 304 / SUS304
Áp Lực	Maximum 11 kgf/cm^2

Set	0.35 kgf/cm^2 → 11 kgf/cm^2
Nhiệt Độ	Max 220°C
Kích Cỡ	DN15 x DN25 → DN150 x DN200 ~ (½" x 1" → 6" x 8")
Sử Dụng	Hơi nóng, Khí nén,
Tình Trạng	Hàng có sẵn, mới 100%

FSV-1F | Full Bore Safety Relief Valve

This is generally used for large-size steam boiler, various pressure vessels and tracing equipment as safety valve and relief valve in pump.

- Suitable for large capacity.
- The main parts are made of the good materials in accurate.
- Lever type could execute the discharge inspection manually at over 75% of discharge pressure.
- ANSI, DIN Flanges are avaliable upon request.



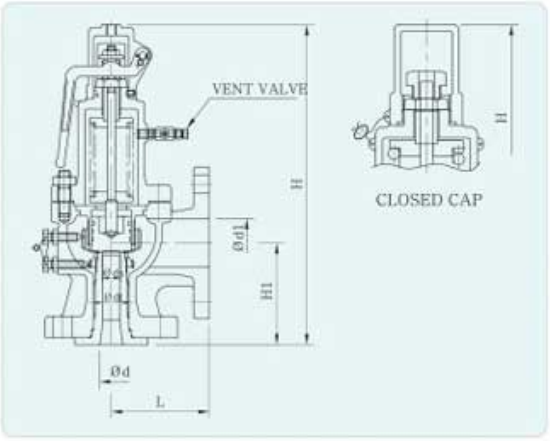

Specifications

Type	Working Fluid	Setting Pressure (kgf/㎠)	Working Temperature	Materials		Connection
				Body	Trim	
Lever	Steam, Air	0.35~11	MAX. 220℃	Ductile Iron	Stainless Steel	JIS Flanged
No Lever	Water, Oil					

Dimensions

Size \ Part	d	dt	ds	L	H1	H	Lift	Inlet	Outlet
15A × 25A	15	11.5	14.5	95	85	282	3.0	JIS 10K RF Flanged	JIS 10K FF Flanged
20A × 25A	20	15	17.5	95	85	282	3.8		
25A × 40A	25	19	22	100	104	320	4.8		
32A × 65A	32	30	35	115	123	386	7.5		
40A × 65A	40	30	35	115	123	386	7.5		
50A × 80A	50	38	44	128	130	476	9.5		
65A × 100A	65	49	57	145	150	547	12.3		
80A × 125A	80	61	71	162	168	598	15.2		
100A × 150A	100	76	88	190	197	725	19.0		
125A × 200A	125	95	114	220	222	895	24.0		
150A × 200A	150	115	133	225	230	953	28.7		

※주문에 따라 입·출구플랜지 KS B6216, ANSI 규격으로도 제작할 수 있습니다.온도 235℃ 이상은 덮개 개방형으로 제작 – 산업안전관리공단 발췌)

Sản phẩm khác



VAN AN TOÀN ĐỒNG KHÔNG TAY NỐI REN 10KGF/CM2 HIỆU YNV

Xem thêm VAN AN TOÀN ĐỒNG KHÔNG TAY NỐI REN 10KGF/CM2 HIỆU YNV



VAN AN TOÀN ĐỒNG CÓ TAY NỐI REN 10KGF/CM2 HIỆU YNV

Xem thêm VAN AN TOÀN ĐỒNG CÓ TAY NỐI REN 10KGF/CM2 HIỆU YNV

VAN AN TOÀN ĐỒNG CÓ TAY NỐI REN 33KGF/CM2 HIỆU YNV

Xem thêm VAN AN TOÀN ĐỒNG CÓ TAY NỐI REN 33KGF/CM2 HIỆU YNV

Y LỌC NỐI BÍCH JIS10K HIỆU YNV

Xem thêm Y LỌC NỐI BÍCH JIS10K HIỆU YNV



BẪY HƠI PHAO NỐI REN HIỆU YNV

Xem thêm BẪY HƠI PHAO NỐI REN HIỆU YNV



BẪY HƠI PHAO NỐI BÍCH JIS 10K HIỆU YNV

Xem thêm BẪY HƠI PHAO NỐI BÍCH JIS 10K HIỆU YNV