

# LỌC Y NỐI REN INOX 316

| | |
|---|---|
| NHÃN HIỆU | DR |
| TÊN SẢN PHẨM | LỌC CHỮ Y NỐI REN INOX 316 - 304 |
| Kiểu Nối | Ren trong - BSPT (2 đầu ren trong) |
| Thân Van | Thép không gỉ / Inox A 351 CF8M - 316 & CF8 - 304 |
| Lưới Loc | Thép không gỉ / Inox SUS 304 & SUS 316 |
| Đệm Kín | Teflon - PTFE |
| Nhiệt Độ | Max 200°C |
| Áp Lực | Làm việc maximum 200 PSI |
| Kích Cỡ | DN 15A đến DN 50A ~ (½" inch đến 2" inch) |
| Sử Dụng | Nước, nước thải, dầu, gas, khí nén, hơi nóng,.. |
| Tình Trạng | Hàng có sẵn, mới 100% |
| Xuất Xứ | Đài Loan |
| Đơn Giá | Xin liên hệ |

DR -VALVE

特徵 FEATURES:

- 管螺紋按照 PIPE THREAD IN ACCORDANCE:
  NPT, BSPT, DIN 259,DIN 2999, ISO 228 CLASS A
- 精密鑄造 INVESTMENT CASTING BODY
- 最大工作溫度 230°C MAXIMUM WORKING TEMPERATURE 230°C



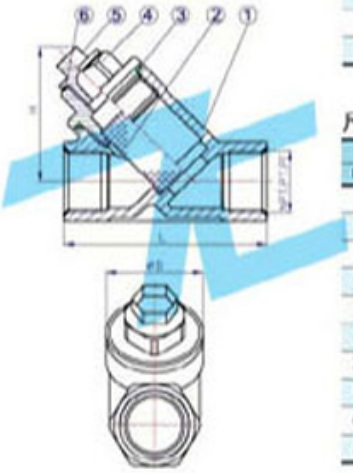


材質表 MATERIALS LIST:

| NO. | 部件名稱 | PART NAME | 材料 MATERIAL |
|---|---|---|---|
| | | | TC611 |
| 1 | 閥體 | BODY | CF8M |
| 2 | 過濾網 | SCREEN | SUS304 |
| 3 | 大薄片 | GASKET | PTFE |
| 4 | 閥蓋 | CAP | CF8M |
| 5 | 塞頭 | STOPPER | CF8M |
| 6 | 垫片 | GASKET | PTFE |

尺寸表 DIMENSIONS:

| SIZE | | L | H | D |
|---|---|---|---|---|
| DN | NPS | | | |
| 8 | 1/4" | 65 | 45 | 31 |
| 10 | 3/8" | 65 | 45 | 31 |
| 15 | 1/2" | 65 | 45 | 31 |
| 20 | 3/4" | 80 | 53 | 36 |
| 25 | 1" | 90 | 68 | 45 |
| 32 | 11/4" | 105 | 72 | 50 |
| 40 | 11/2" | 120 | 80 | 59 |
| 50 | 2" | 140 | 97 | 75 |
| 65 | 21/2" | 170 | 112 | 95 |
| 80 | 3" | 195 | 129 | 113 |

## Sản phẩm khác



## Van cổng inox 304 nối hàn

Xem thêm Van cổng inox 304 nối hàn



## Van cửa inox 304 nối hàn A182

Xem thêm Van cửa inox 304 nối hàn A182



## Van cầu hơi inox a182

Xem thêm Van cầu hơi inox a182



## Van cổng hàn lồng A105

Xem thêm Van cổng hàn lồng A105



## Van hoi áp lực inox 304 nối hàn a105

Xem thêm Van hoi áp lực inox 304 nối hàn a105



## Van cổng Mặt bích RF, A351-CF8M Class150

Xem thêm Van cổng Mặt bích RF, A351-CF8M Class150